Produktbeschreibung RIO Betten

Massivholzprogramm

Holzarten: Kernbuche, Kernesche, Asteiche, Zirbe, Astnuss

Betten: aus Massivholz gefertigt, Kopfhauptunterteile keilgezinkt
Bett RI 170 Kopfteil Tischlerplatte furniert mit Massivanleimer
gegen Aufpreis mit metallfreier Bettverbindung möglich

Symbolbild
RIO Doppelbett RI 160, Nachttische RI 37, Kommode RI 121, 5-trg. Schrank in Zirbe natur geölt.

Bitte beachten Sie: Faltenbildung bei Lederpolsterung möglich - kein Reklamationsgrund!

RIO Betten

Darstellung Maße in cm	Beschreibung	Kern-buche Kern-esche	Ast-eiche	Zirbe	Astnuss
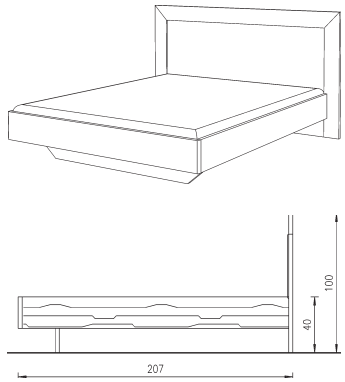	**Doppelbett RI 150** Kopfteil in **massiver** Rahmenausführung mit massiver Füllung Fußteil massiv - niedrig Auf Wunsch auch mit Bettkufe aus Holz möglich. Bitte bei Bestellung angeben! Bettseitenoberkante: 40 cm **Bei Matratzenmaß 140/200 cm ohne Mittelsteg.**				

Breite	Höhe	Tiefe	Matratzenmaß	Bestellnummer	EURO-Preis			
170,0	100,0	207,0	**140/200 cm**	47 15 04				
190,0	100,0	207,0	**160/200 cm**	47 15 05				
210,0	100,0	207,0	**180/200 cm**	47 15 06				
230,0	100,0	207,0	**200/200 cm**	47 15 07				

Einzelbetten in allen Breiten zum EURO-Preis von Matratzenbreite 140 cm möglich.

RIO Betten

Darstellung Maße in cm	Beschreibung	Kern-buche Kern-esche	Ast-eiche	Zirbe	Astnuss
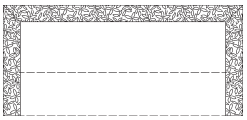	**Aufpreis für Kopfteil mit Blumenornament-Fräsung bei Bett RI 150**				

	Bestellnummer	**EURO-Preis** je Kopfteil
Blumenornament-Fräsung	33	
Aufpreis für Kristalle	35	
Aufpreis für Auslackierung der Blumenornament-Fräsung Nur bei NICHT gebeizten Oberflächen möglich!	34	

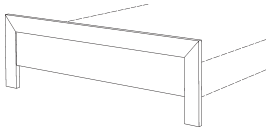

Fußteil aus Holz für Bett RI 150

Breite	Höhe	Tiefe		Bestellnummer	EURO-Preis			
MB+10	55,0	3,0		61				

RIO Betten

Darstellung Maße in cm	Beschreibung	Kern-buche Kern-esche	Ast-eiche	Zirbe	Astnuss

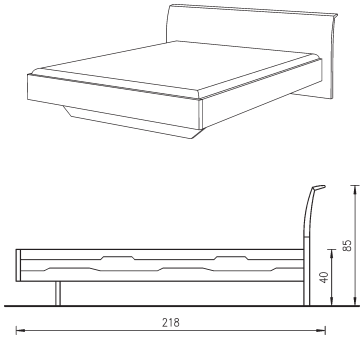

Doppelbett RI 160

Kopfteil **massiv** gewölbt

Fußteil massiv - niedrig
Auf Wunsch auch mit Bettkufe aus Holz möglich. Bitte bei Bestellung angeben!

Bettseitenoberkante: 40 cm
Bei Matratzenmaß 140/200 cm ohne Mittelsteg.

Breite	Höhe	Tiefe	Matratzenmaß	Bestellnummer	EURO-Preis			
166,0	85,0	218,0	**140/200 cm**	47 16 04				
186,0	85,0	218,0	**160/200 cm**	47 16 05				
206,0	85,0	218,0	**180/200 cm**	47 16 06				
226,0	85,0	218,0	**200/200 cm**	47 16 07				

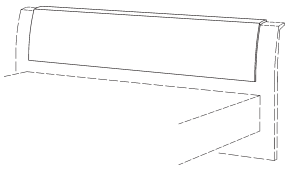

Kopfteil - Polster für Bett RI 160

mit Druckknöpfen
Rückseite mit Filzbespannung
Stoffbedarf: 1,3 lfm x 140 cm je lfm Polster
Mindestberechnung = 1 lfm

Breite: lfm	Höhe: 36,0		Bestellnummer	EURO-Preis per lfm
Stoff I / Kundenstoff per lfm		Preis per lfm	50 16 06	
Stoff II / Lederlook per lfm		Preis per lfm	50 16 06	
Leder per lfm		Preis per lfm	50 16 06	

Einzelbetten in allen Breiten zum EURO-Preis von Matratzenbreite 140 cm möglich.

RIO Betten

Darstellung Maße in cm	Beschreibung	Kern-buche Kern-esche	Ast-eiche	Zirbe	Astnuss

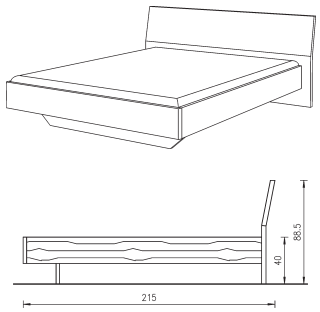

Doppelbett RI 170

Kopfteil **furniert** mit Massivanleimer

Fußteil massiv - niedrig
Auf Wunsch auch mit Bettkufe aus Holz möglich. Bitte bei Bestellung angeben!

Bettseitenoberkante: 40 cm
Bei Matratzenmaß 140/200 cm ohne Mittelsteg.

Breite	Höhe	Tiefe	Matratzenmaß	Bestellnummer	EURO-Preis			
166,0	88,5	214,4	**140/200 cm**	47 17 04				
186,0	88,5	214,4	**160/200 cm**	47 17 05				
206,0	88,5	214,4	**180/200 cm**	47 17 06				
226,0	88,5	214,4	**200/200 cm**	47 17 07				

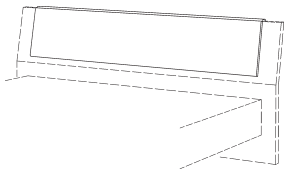

Kopfteil - Polster für Bett RI 170

mit Druckknöpfen
Rückseite mit Filzbespannung
Stoffbedarf: 1,2 lfm x 140 cm je lfm Polster
Mindestberechnung = 1 lfm

Breite: lfm	Höhe: 35,0		Bestellnummer	EURO-Preis per lfm
Stoff I / Kundenstoff per lfm		Preis per lfm	50 17 06	
Stoff II / Lederlook per lfm		Preis per lfm	50 17 06	
Leder per lfm		Preis per lfm	50 17 06	

Einzelbetten in allen Breiten zum EURO-Preis von Matratzenbreite 140 cm möglich.

RIO Betten, Zubehör

Darstellung Maße in cm	Beschreibung	Kern-buche Kern-esche	Ast-eiche	Zirbe	Astnuss
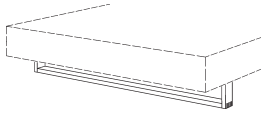	**Bettkufe** aus Holz ohne Aufpreis				

	Aufpreis für metallfreie Bettverbindung		
		Bestellnummer	**EURO-Preis** pro Bett
		100	

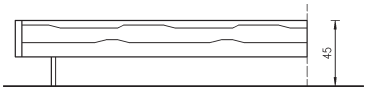	**Komforthöhe** Bettseitenoberkante: 45 cm				
		Bestellnummer	**EURO-Preis** pro Bett		
		30			

	Überlängen für Bettseiten für Matratzenlänge 210 cm und 220 cm				
		Bestellnummer	**EURO-Preis** pro Bett		
		20			

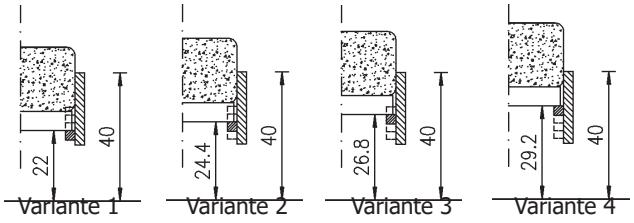

alle Betten mit höhenverstellbaren Auflageleisten

Standard:
Bettseitenoberkante 40 cm

Komforthöhe:
Bettseitenoberkante 45 cm
alle Auflageleisten um 5 cm höher
Bettkopfteil 5 cm erhöht (Ausnahme: RI 150)